Canne pyrométrique céramique haute température à bride type 95BI

Hight temperature pyrometric ceramic probe with flange type 95BI

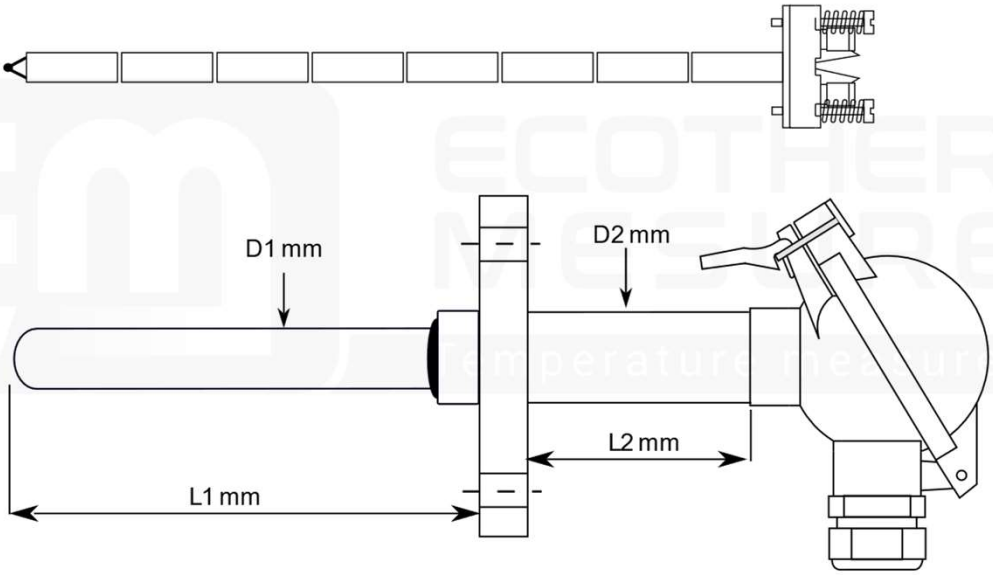

Tête de raccordement
Terminal head
- **NA** NA
- **AE** DIN A
- **DE** DAN
- **DV** DAN-V
- **BU** BUSH 1PE
- **Z** autre préciser *other on request*

Montage
Mounting
- **1** simple thermocouple *single MI cable*
- **7** double thermocouple *dual MI cable*
- **Z** autre préciser *other on request*

Température d'utilisation
Working temperature
- **1** +1000°C
- **4** +1400°C
- **8** +1700°C
- **Z** autre préciser *other on request*

Diamètre des fils
Diameter thermocouple wires
- **35** 0,35 mm
- **50** 0,50 mm
- **16** 1,6 mm
- **20** 2 mm
- **30** 3 mm
- **ZZ** autre préciser *other on request*

Longueur gaine (L1)
Useful length (L1)
- **0300** 300 mm
- **0700** 700 mm
- **1000** 1000 mm
- **3000** 3000 mm
- **ZZZZ** autre préciser *other on request*

Bride NF EN109261
Flange NF EN109261
- **5** DN15 PN10/40
- **2** DN25 PN10/40
- **4** DN40 PN10/40

Bride ANSI 150 lbs
Flange ANSI 150 lbs
- **5** DN1/2"
- **6** DN1"
- **7** DN2"
- **Z** autre préciser *other on request*

Raccordement électrique
Type of terminal
- **S** transmetteur HART 4-20mA *HART transmitter*
- **K** transmetteur universel 4-20mA *universal transmitter*
- **B** bornier céramique *ceramic block*
- **0** fils *wires*

1	2	3	4	5	6	7	8	9	10	11	12	13
95BI												

Elément de mesure
Sensing element
- **B** thermocouple B *MI cable B*
- **J** thermocouple J *MI cable J*
- **K** thermocouple K *MI cable K*
- **S** thermocouple S *MI cable S*
- **Z** autre préciser *other on request*

Classe de précision
Grade
- **2** TC Classe 2 *MI class 2*
- **1** TC Classe 1 *MI class 1*

Diamètre gaine (D1)
Sheath diameter (D1)
- **80** 8 mm
- **10** 10 mm
- **26** 26 mm
- **ZZ** autre préciser *other on request*

Nature gaine
Sheath material
- **610** Pythagoras C610
- **799** Alumine 799

Diamètre gaine (D2)
Sheath diameter (D2)
- **91** 10 mm
- **95** 15 mm
- **96** 21,3 mm
- **97** 33 mm
- **ZZ** autre préciser *other on request*

Longueur extension (L2)
Neck length (L2)
- **0150** 150 mm
- **0300** 300 mm
- **ZZZZ** autre préciser *other on request*

Entrée électrique (presse étoupe)
Electric connexion (cable gland)
- **0** sans *without*
- **A** standard M20 x 1,5 IP68 *M20 x 1,5 IP68*
- **M** connecteur M12 *M12 plug*
- **Z** autre préciser *other on request*